| MODF. | | DESCRIPCION | FECHA | AUTORIZO |
|---|---|---|---|---|
| 1 | A | | | |

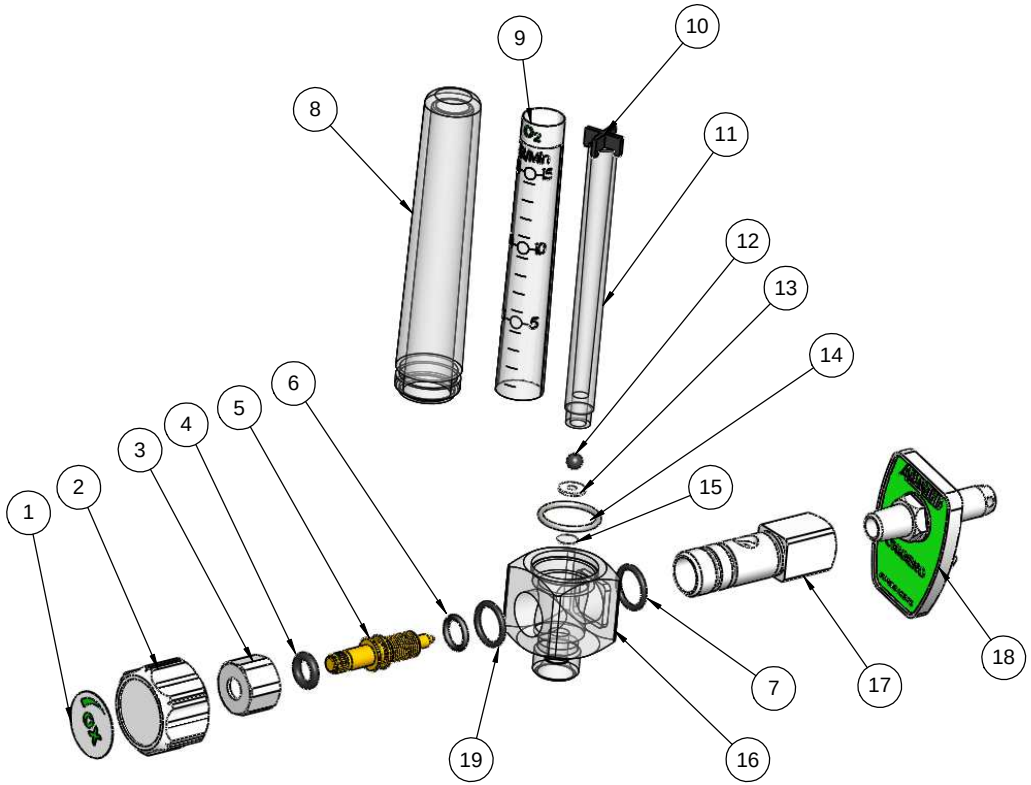


| No | CANT. | DESCRIPCION | MATERIAL | CODIGO |
|---|---|---|---|---|
| 19 | 1 | O´RING | NEOPRENO | 202208 |
| 18 | 1 | SUB-ENS. CONECTOR CHEMETRON OX | VARIOS | 802357 |
| 17 | 1 | INSERTO CUERPO P/CONECTOR CHEMETRON | LATON | 502316 |
| 16 | 1 | CUERPO DE POLICARBONATO PARA FLUJOMETRO | POLICARBONATO | 202300 |
| 15 | 1 | FILTRO P/NIPLE REG. PICCOLO | MALLA ACERO INOX | 401206 |
| 14 | 1 | O´RING PARA BASE 2-017-70 | NEOPRENO | 202305 |
| 13 | 1 | SELLO NEOPRENO 65° FLUJ-CLEAR | NEOPRENO | 202591 |
| 12 | 1 | BOLITA INDICADORA FLUJOMETRO | ACERO | 602302 |
| 11 | 1 | TUBO CONICO | POLICARBONATO | 202302 |
| 10 | 1 | AMORTIGUADOR DE HULE | NEOPRENO | 202303 |
| 9 | 1 | ETIQUETA GRADUADA FLUJ-CLEAR | ACETATO | 202590 |
| 8 | 1 | CUBIERTA POLICARBONATO MAQUINADA | POLICARBONATO | 402310 |
| 7 | 1 | O´RING P/GUIA 2-013-70° | NEOPRENO | 201604 |
| 6 | 1 | O´RING P/NIPLE 2-011-70° | NEOPRENO | 202309 |
| 5 | 1 | VASTAGO PARA FLUJOMETRO DE POLICARBONATO | LATON | 612302 |
| 4 | 1 | O´RING PARA VASTAGO 2-108-70 | NEOPRENO | 202306 |
| 3 | 1 | TUERCA SUJECION CUERPO FLUJOMETRO E INSERTO | LATON | 502312 |
| 2 | 1 | VOLANTE VERDE PARA FLUJOMETEO | ALUMINIO | 602371 |
| 1 | 1 | CHAPETON FLUJOMETRO-CLEAR | PLASTICO | 202589 |

| MATERIAL | CODIGO DE MATERIAL | OBSERVACION |
|---|---|---|

| | | | | |
|---|---|---|---|---|
| FECHA: 08-SEP-14 | ACOT. SIN | ESCA. SIN | CODIGO: 912364 | DISEÑO |
| ALEAR ARAMED<br>MANUFACTURERA ALEAR S.A DE C.V. | PROYECCION | | NOMBRE<br>FLUJOMETRO CLEAR<br>TIPO CHEMETRON 0-15 LPM | DIBUJO<br>ING. ISIDRO MORENO |
| | TOLERANCIAS NO ESPECIFICADAS<br>0 =+-0.25<br>0.0 =+-0.1<br>0.00 =+-0.05<br>0.000 =+-0.01 | | | Vo. Bo.<br>ING. ALEJANDRO VON WUTHENAU |
| | | | UBICACION / ARCHIVO | FORMATO<br>F-JC-06/01 |