MODF.		DESCRIPCION	FECHA	AUTORIZO
1	A			

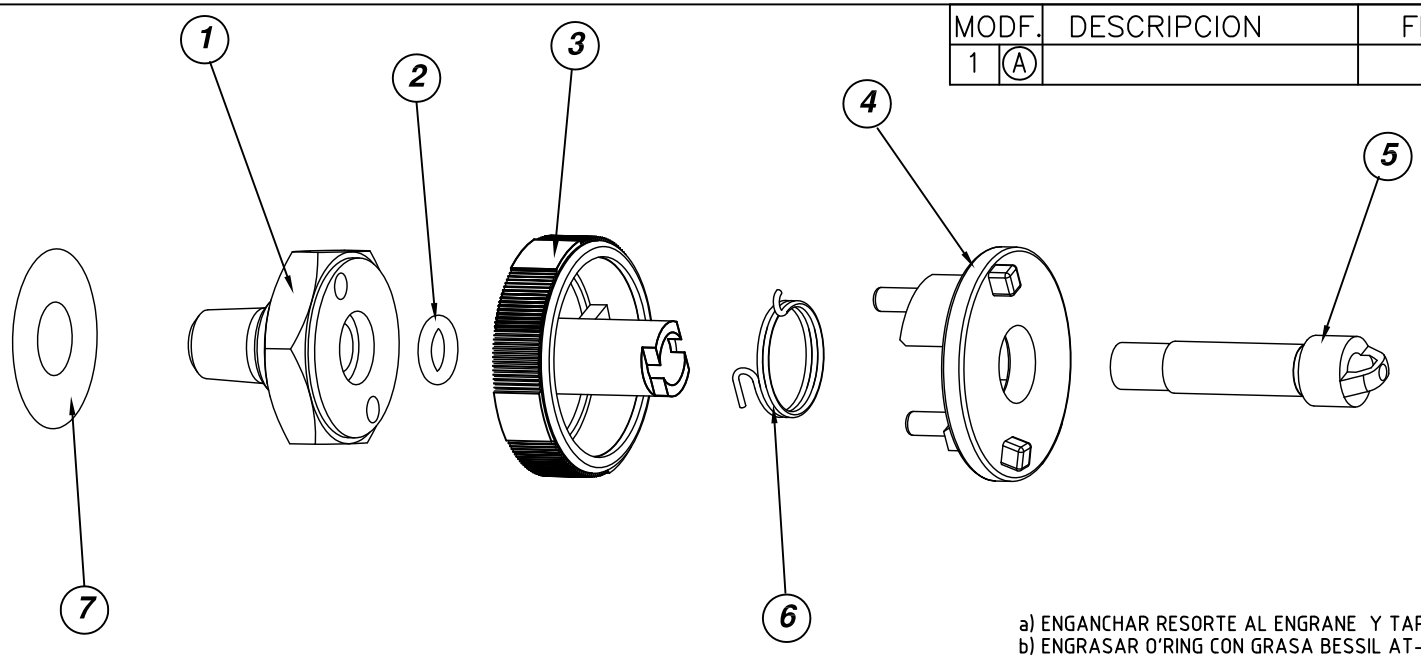

a) ENGANCHAR RESORTE AL ENGRANE Y TAPA
b) ENGRASAR O'RING CON GRASA BESSIL AT-2
Y COLOCAR EN EL ADAPTADOR
c) ENSAMBLAR Y REMACHAR
d) PROBAR HERMETICIDAD CON NITROGENO A 8 kg/cm2
e) PROBAR FUNCIONAMIENTO Y FIJACION AL CONECTOR HEMBRA

No	CANT	NOMBRE	MATERIAL	CODIGO	OBSERVACIONES
7	1	ETIQUETA P/ARO OHMEDA	MAYLAR	202274	
6	1	RESORTE ESPIRAL OHMEDA	ACERO INOX	202358	
5	1	PERNO ENCHUFE RAPIDO	ACERO	202365	
4	1	TAPA P/CONECTOR AIRE OHMEDA	ZAMAK	602206	
3	1	ENGRANE OHMEDA MACHO AIRE	PLASTICO	202259	
2	1	O'RING	NEOPRENO	201605	
1	1	ADAPTADOR 1/8 NPT	LATON	602365	

FECHA: 12-JUL-10	ACOT. SIN / ESCA. SIN	CODIGO: 942212	DISEÑO MUESTRA
ALEAR ARAMED	PROYECCION	NOMBRE CONECTOR MACHO MACHO OHMEDA AIRE	DIBUJO ING. ISIDRO MORENO
MANUFACTURERA ALEAR S.A DE C.V.	TOLERANCIAS NO ESPECIFICADAS 0 =+-0.25 0.0 =+-0.1 0.00 =+-0.05 0.000 =+-0.01	UBICACION ISIDRO / ARCHIVO 942212	Vo. Bo. EFRAIN CASTAÑEDA / FORMATO F-JC-06/01