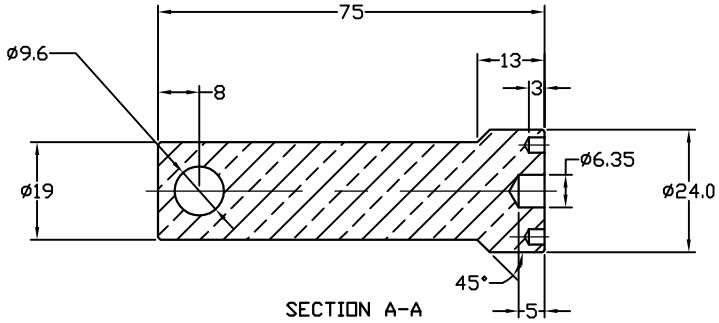

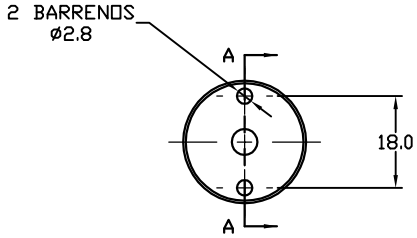

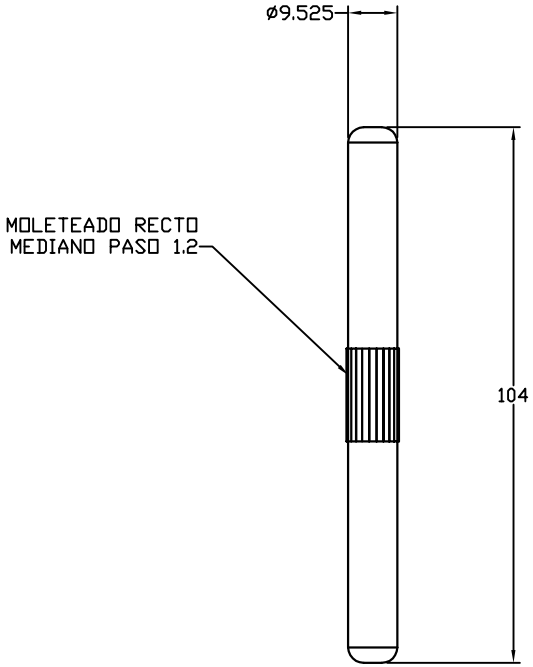

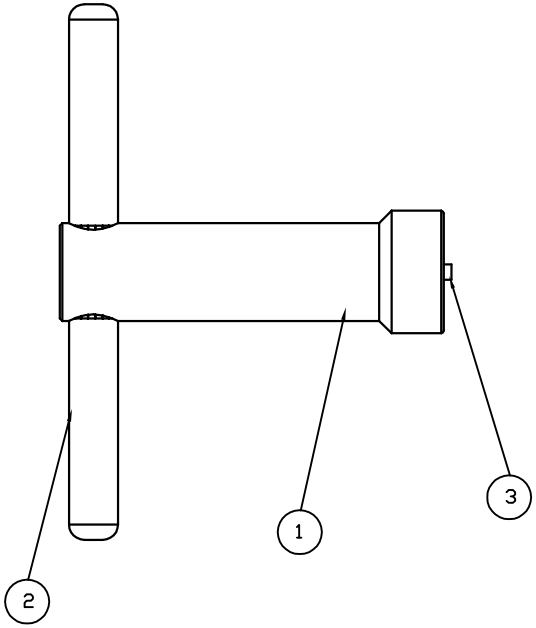

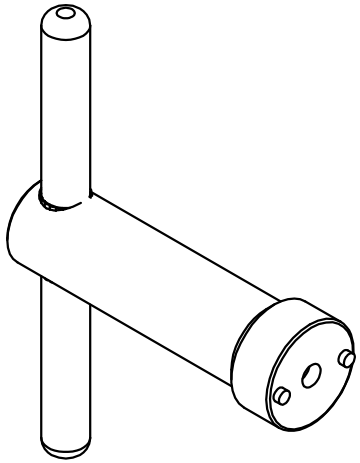

No	CANT	DESCRIPCION	MATERIAL	CODIGO	OBSERVACIONES
3					
2					
1					

FECHA: 07-NOV-03	ACOT. mm / ESCA. SIN	CODIGO: 950006	DISEÑO MUESTRA
ALEAR ARAMED	PROYECCION	NOMBRE CONSOLAS MEDI.	DIBUJO ING. ISIDRO MORENO
MANUFACTURERA ALEAR S.A DE C.V.	TOLERANCIAS NO ESPECIFICADAS 0 =+-0.25 0.0 =+-0.1 0.00 =+-0.05 0.000 =+-0.01	LLAVE VT	Vo. Bo. CARLOS OLALDE
		UBICACION ISIDRO / ARCHIVO 950006	FORMATO F-JT-4.5-05-B