MODF.		DESCRIPCION	FECHA	AUTORIZO
1	A			

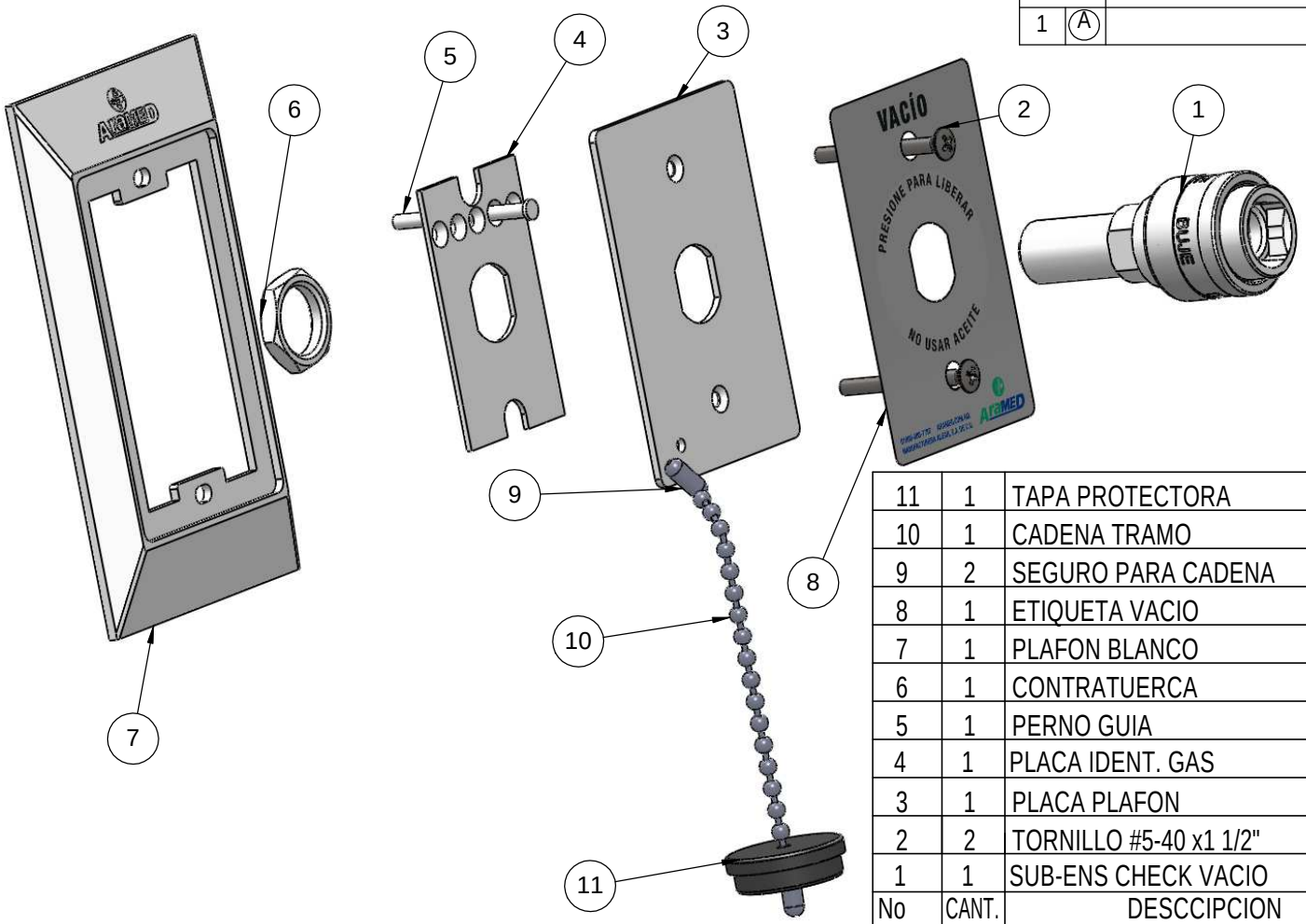

No	CANT.	DESCCIPCION	MATERIAL	CODIGO
11	1	TAPA PROTECTORA	POLIETILENO	202393
10	1	CADENA TRAMO	ACERO	402206
9	2	SEGURO PARA CADENA	ACERO	202211
8	1	ETIQUETA VACIO	PVC	282204
7	1	PLAFON BLANCO	ZAMACK	602282
6	1	CONTRATUERCA	LATON	582202
5	1	PERNO GUIA	ALUMINIO	582207
4	1	PLACA IDENT. GAS	ALUMINIO	582205
3	1	PLACA PLAFON	ALUMINIO	582201
2	2	TORNILLO #5-40 x1 1/2"	ACERO	202242
1	1	SUB-ENS CHECK VACIO	VARIOS	882212

MATERIAL	CODIGO DE MATERIAL	OBSERVACION

FECHA: 08-MAY-18	ACOT.	ESCA.	CODIGO: 982203	DISEÑO
ALEAR AraMED MANUFACTURERA ALEAR S.A DE C.V.	PROYECCION TOLERANCIAS NO ESPECIFICADAS 0 =+-0.25 0.0 =+-0.1 0.00 =+-0.05 0.000 =+-0.01		NOMBRE TOMA ARAMED NORMALIZADA VACIO	DIBUJO ING. ISIDRO MORENO Vo. Bo. ING. ALEJANDRO VON W.
			UBICACION / ARCHIVO	FORMATO F-JC-06/01